Alarmcom

Synova

SO320

Base for SynoDEC300 Fire Detectors

Installation instructions

SO320

Base per rivelatori d'incendio SynoDEC300

Istruzioni di montaggio

SO320

Basa para detectores de incendio SynoDEC300

Instrucción de montaje

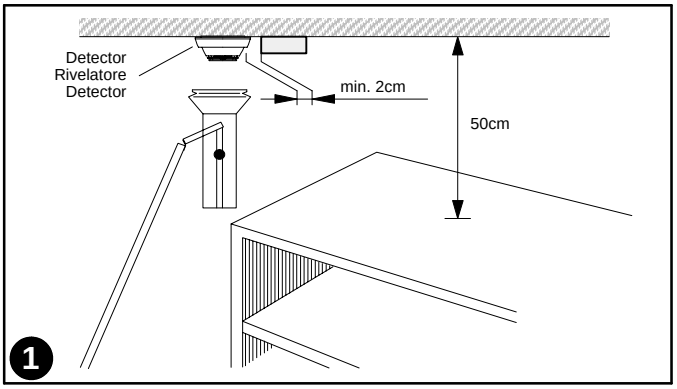

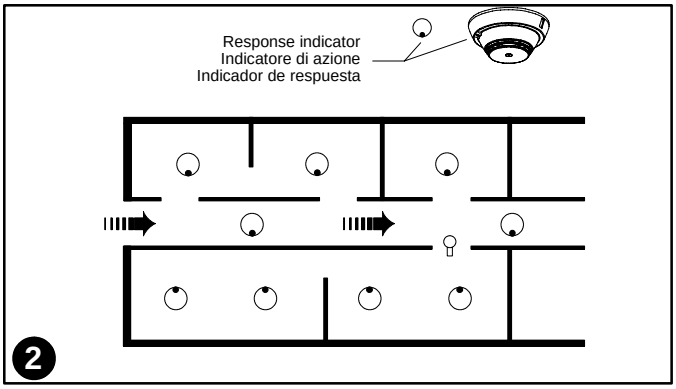

1 Space requirements

For maintenance purposes the installed base must be easily accessible.The base must have at least 2cm clearance on all sides.

2 Mounting position

The position of the built-in response indicator must ensure quick location of the detector in alarm.

1 Necessità di spazio

Per ragioni di manutenzione la base installata deve essere accessibile. La base deve avere almeno 2cm di posto libero da tutti i lati.

2 Posizione di montaggio

La posizione dell' indicatore di azione incorporato deve assicurare una rapida localizzazione del rivelatore in stato di allarme.

1 Espacio necesario

Una vez instalada, la base debe ser fácilmente accesible para realizar tareas de mantenimiento. La base debe tener por lo menos 2cm libres en todas direcciones.

2 Posición de montaje

La posición del indicador de respuesta incorporado debe asegurar la rápida localización del detector en alarma.

Installation with concealed wiring
Installazione con collegamenti nascosti
Instalación con cableado oculto

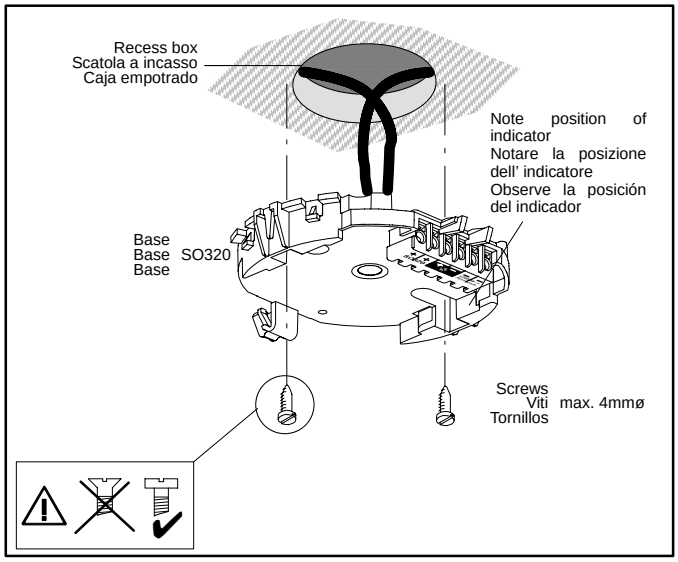

Surface mounting for dry application
Montaggio su superficie per applicazione asciutte
Montaje en superficie para ambientes secos

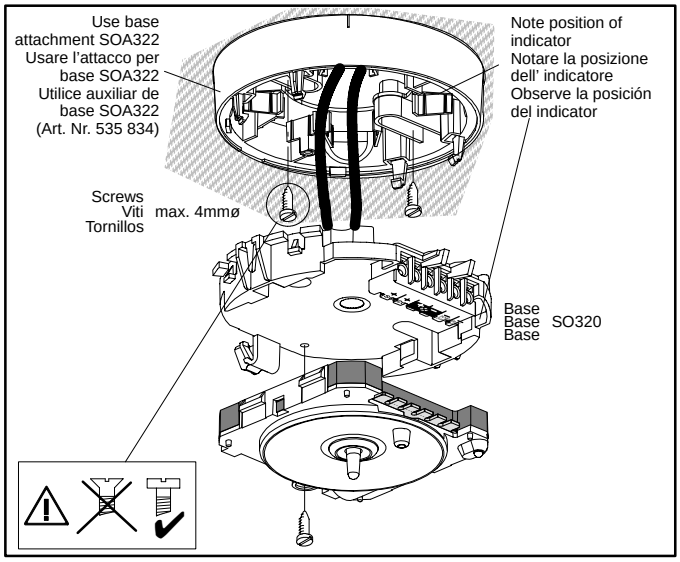

Dimensions **Dimensioni** **Dimensiones**

SO320

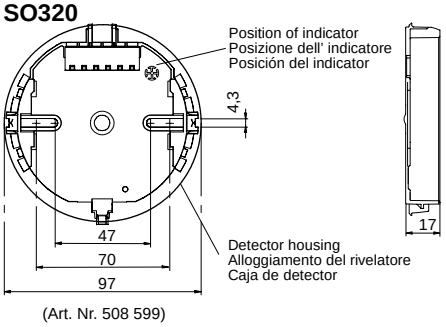

(Art. Nr. 508 599)

SOA322

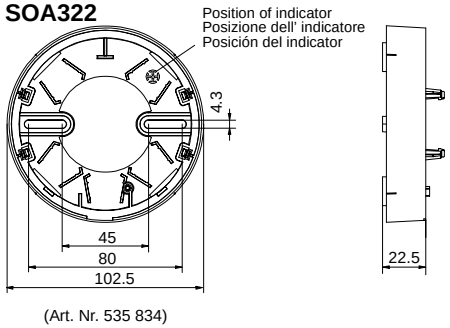

(Art. Nr. 535 834)

DBZ1190-AB

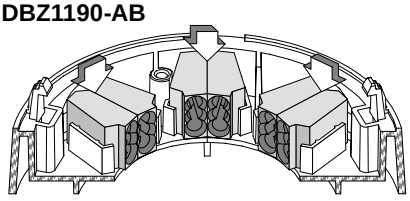

Option: auxiliary terminals DBZ1190-AB for conductors 1...2,5mm^2 / [1] for lightning protection / [2] bypass

Opzione: morsetti supplementari DBZ1190-AB per conduttori 1...2,5mm^2 / [1] per protezione contro fulmine [2] esclusione

Opción: bornes adicionales DBZ1190-AB por conductores 1...2,5mm^2 / [1] para protección contro relámpago [2] puente

Data and design subject to change without notice / Supply subject toavailability
Copyright – Details as per general conditions of supply, 1999

Connection
Collegamenti
Conexión

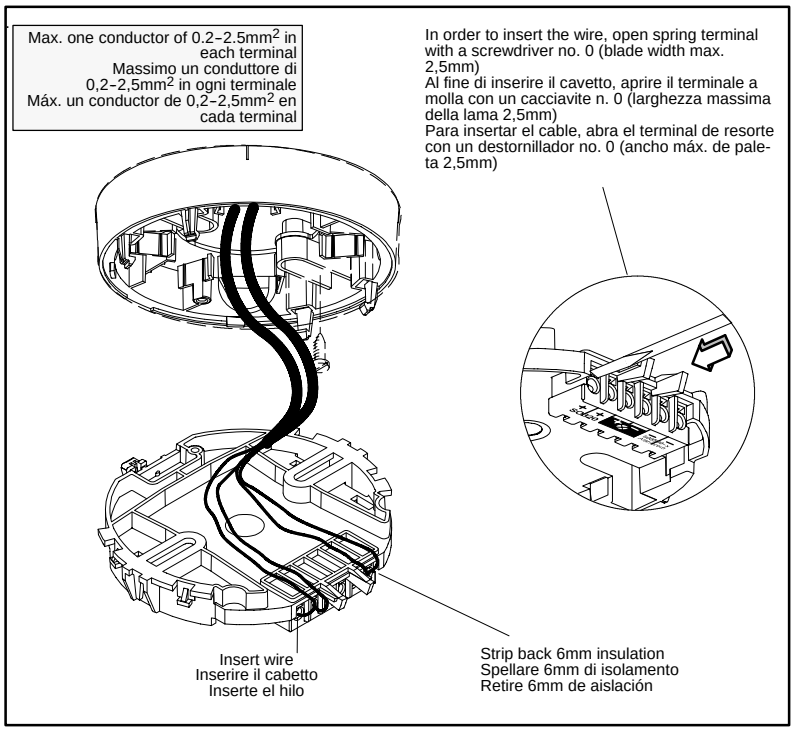

Line check / detector locking device
Controllo di linea / dispositivo di bloccaggio
Cheque de la línea / Dispositivo de bloquear

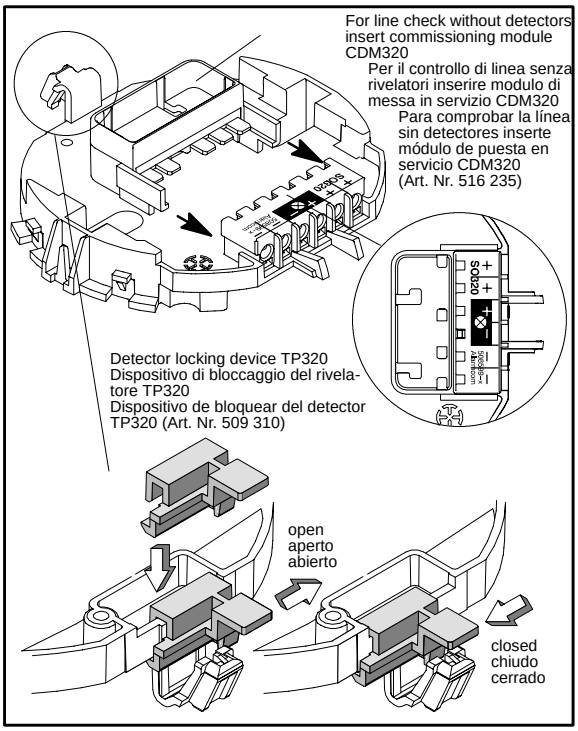

Connection detection line for detectors with collective or individual addressing
Collegamento della linea di rivelazione per rivelatori ad indirizzamento collettivo o individuale
Conexíon de línea de detección para detectores con direccionamiento colectivo o individual

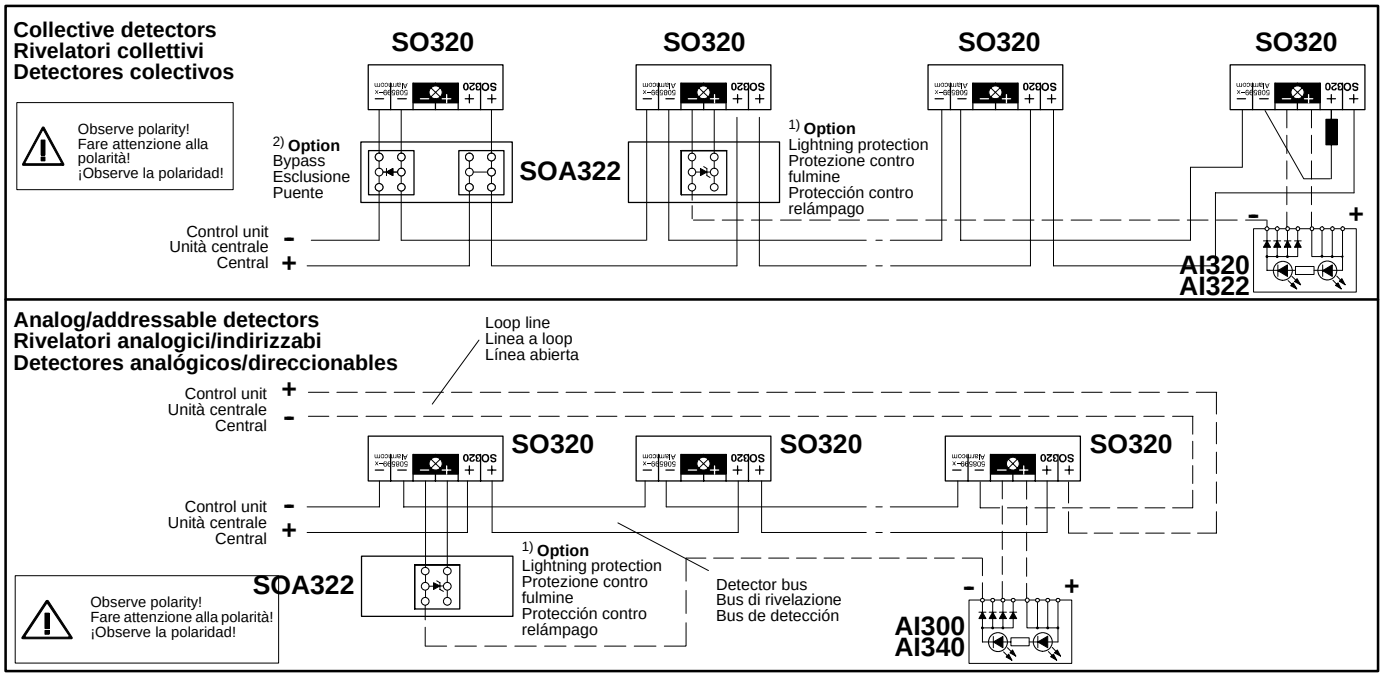

External response indicators (AI320/322) or (AI300/ AI340). When activated by more than one detector, connect positive only from one base.

Max. 2 external response indicators per base.

Connect end-of-line unit (depending on control unit) in the last base after line has been checked

Maintenance/Revision: Please refer to corresponding detector document

Indicatori di azione esterni (AI300/AI340). Quando sono attivati da più di un rivelatore, collegare il positivo solo da una base.

Massimi 2 indicatori di azione esterni per ogni base.

Collegare l'unità di fine linea (che dipende dall' unità di controllo) nell' ultima base dopo che la linea è stata controllata

Mantenimento/revisione: prego riferirsi al documento corrispondente del rivelatore

Indicadores de respuesta externos (AI300/AI340). Cuando sirva a más de un detector, conecte el positivo en una sola base.

Máx. 2 indicadores de respuesta externos por base.

Conecte la unidad fin de línea (según la unidad de control) en la última base después de controlar la línea

Mantenimiento/revisión: por favor refiera por al documento correspondiente del detector

Data and design subject to change without notice / Supply subject to availability
Copyright – Details as per general conditions of supply, 1999